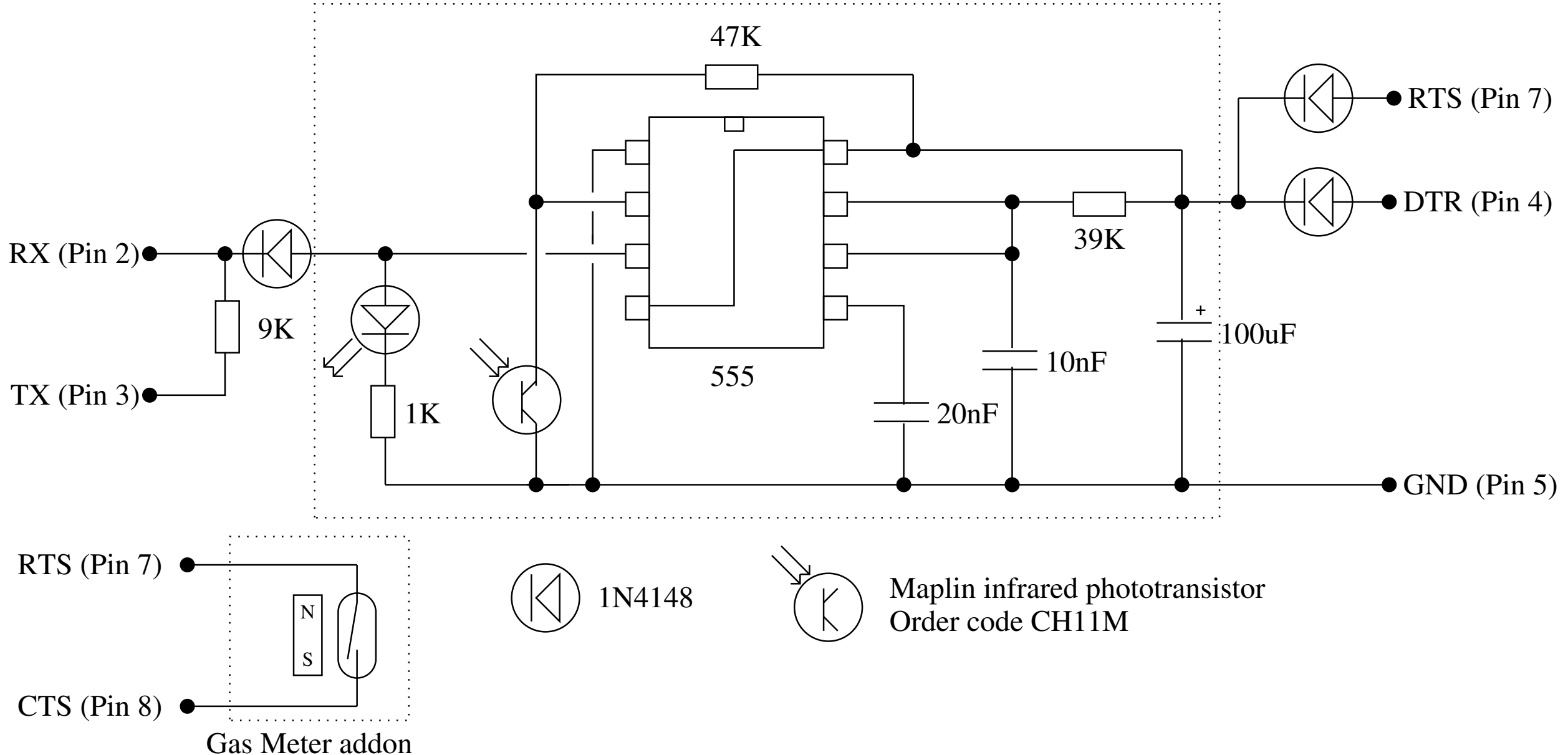
47K
RTS (Pin 7)
DTR (Pin 4)
39K
RX (Pin 2)
9K
TX (Pin 3)
1K
555
10nF
20nF
100uF
GND (Pin 5)
RTS (Pin 7)
N
S
CTS (Pin 8)
Gas Meter addon
1N4148
Maplin infrared phototransistor
Order code CH11M